ROMAN BATHTUB ROUGH-IN - INSTALLATION
PRIMAIRE POUR BAIGNOIRE ROMAINE

H2flo®

43RBR2

par by bélanger

For warranty and to register your product
Garantie et enregistrement de votre produit
www.belangerH2O.com

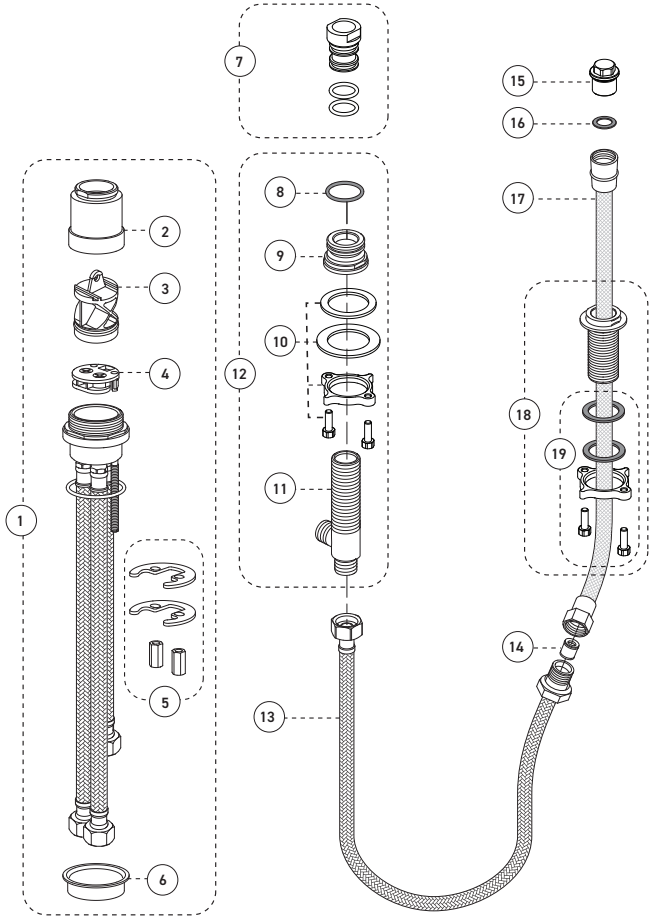

No	Description		Part Pièce
1	Pressure balanced mixer (1/2" IPS)	Mélangeur pression balancée (1/2 pouce IPS)	**FCKTSA014**
2	Threaded sleeve	Douille filetée	**FCOTH9048**
3	Test plug	Bouchon d'essai	**FCOTH1004**
4	Check valve kit	Ensemble de soupapes anti-retour	**FCKTS9024**
5	Mixer anchor kit	Ensemble d'ancrage du mélangeur	**FCKTS4003**
6	Anchoring sleeve	Douille d'ancrage	**FCOTH9023**
7	Spout bushing test plug	Bouchon d'essai pour manchon du bec	**N / A**
8	O-ring	Joint torique	**93044-7**
9	Spout bushing	Manchon du bec	**FCBDR1001**
10	«T» spout connector anchor kit	Ensemble d'ancrage du raccord en Té	**FCKTS4035**
11	«T» spout connector	Raccord en Té du bec	**FCBDR7014**
12	Spout connector kit	Ensemble de raccord du bec	**FCKTSA013**
13	Flexible braided connector	Raccord flexible tressé	**FC905245H**
14	Check valve	Soupape anti-retour	**96077X**
15	Flexible braided connector test plug	Bouchon d'essai pour raccord flexible tressé	**N / A**
16	Rubber washer	Rondelle de caoutchouc	**FCWAA1014**
17	Hand shower flexible hose	Boyau de douche à main	**FC96180**
18	Hand shower support kit	Ensemble de support de douche à main	**FCKTS5015**
19	Hand shower anchor kit	Ensemble d'ancrage du de support de douche à main	**FCKTS4036**

Customer Service

Monday to Friday:
8 a.m. - 4:30 p.m. E.S.T.

Service à la clientèle

Lundi au vendredi :
8 h 00 à 16 h 30 H.N.E.

Tel: **1-800-361-5960** Fax: **1-888-533-8313**

clientinfo@belangerh2o.com

Replacement parts are available on order
Les pièces de remplacement sont disponibles sur commande

CARE INSTRUCTIONS

Rinse the product with clear water.
Dry the product with a soft cloth.

DO NOT:

Use abrasive cleansers, cloths, or paper towels. Use any cleaning agents containing acid, polish, wax, alcohol, ammonia, bleach, solvent or any other corrosive or harsh chemical cleansers.

INSTRUCTIONS D'ENTRETIEN

Rincer le robinet avec de l'eau claire et l'essuyer avec un tissu doux.

À NE PAS FAIRE :

Utiliser des tissus ou essuie-tout abrasifs, produits nettoyants contenant de l'acide, agent polisseur, cires, alcool, ammoniaque, eau de Javel, solvants ou tout autres produits chimiques corrosifs.

IB43RBR2_v220519

IMPORTANT

Bélanger recommends using a professional plumber for all installation and repair. Please inform yourself about the Canadian Plumbing Code's regulations and your local municipality plumbing codes before installation. The Canadian Plumbing Code requires the installation of surge arresting devices to eliminate water hammering. **ALLOW AN ADEQUATE OPENING IN ORDER TO EASILY ACCESS CONNECTIONS OR OTHER PLUMBING DEVICES FOR MAINTENANCE OR REPAIR.**

Bélanger recommande de faire appel à un plombier compétent pour l'installation et la réparation de ce produit. Veuillez vous informer des différentes règles du Code Canadien de plomberie et des exigences de votre localité avant l'installation. Le Code Canadien de plomberie exige l'installation d'un dispositif anti-bélier afin d'amortir les coups de bélier dans la plomberie. **PRÉVOIR UNE OUVERTURE SUFFISANTE POUR FACILITER L'ACCÈS AUX RACCORDEMENTS OU À TOUT AUTRE DISPOSITIF DE PLOMBERIE EN VUE DE L'ENTRETIEN OU DE LA RÉPARATION.**

Technical drawing - Dessin technique

43RBR2

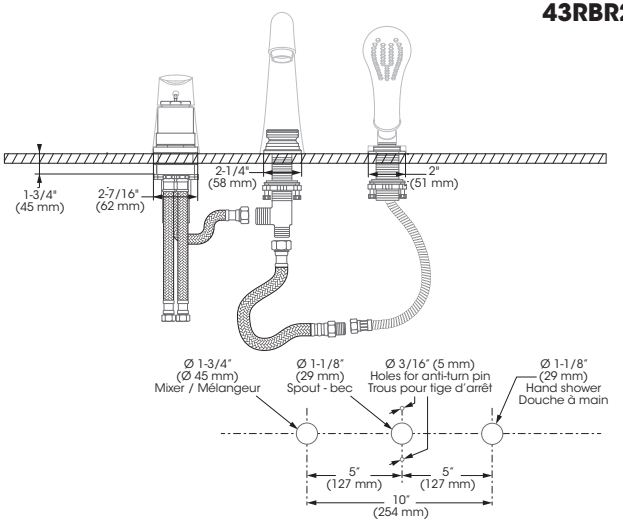

RECOMMENDED TOOLS / OUTILS RECOMMANDÉS

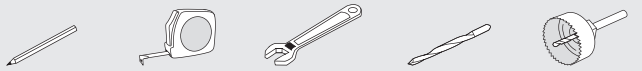

* Apply thread seal tape on threaded connections.

Appliquez du ruban d'étanchéité sur les connexions filetées.

CONNECTION ADVICE
CONSEIL RACCORDEMENT

Firmly hand tighten the hose to the valve and add a quarter-turn using the proper wrench. Tighten more if needed.

Raccordez le connecteur flexible à la valve en serrant fermement à la main puis ajoutez un quart de tour à l'aide de la clé appropriée. Serrez plus au besoin.

The model shown in the installation steps may differ from the one in box however connection type and installation steps are the same.

Le modèle démontré dans les étapes d'installation peut différer du produit en boîte, mais le type de connexions et d'installation demeure le même.

Installation steps - Étapes d'installation

Before you begin
Avant de commencer

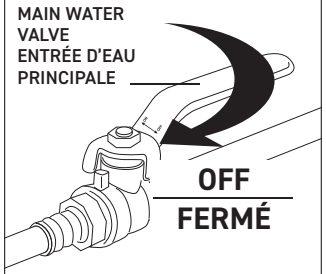

1 — Mixer - Mélangeur

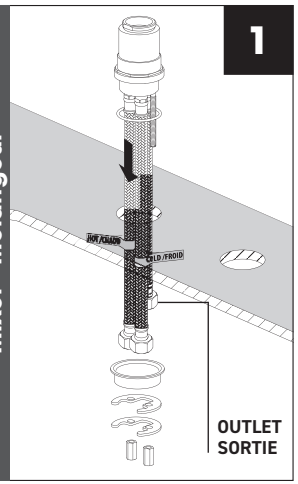

2

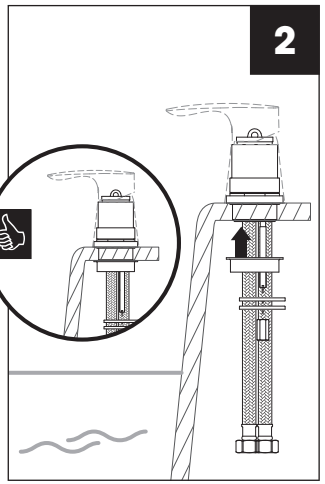

3

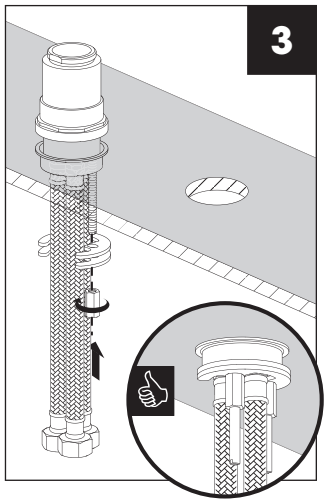

4 — Spout - Bec

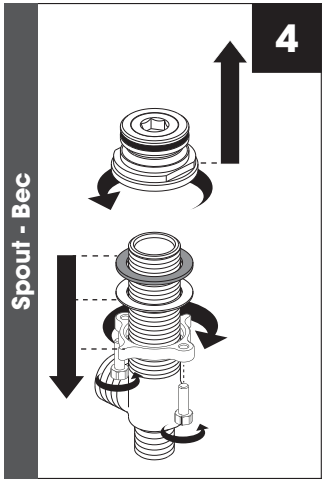

5

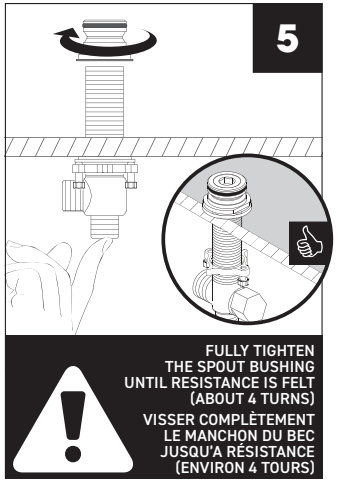

6

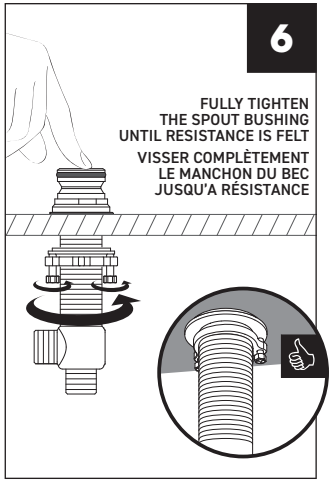

7 — Hand shower - Douche à main

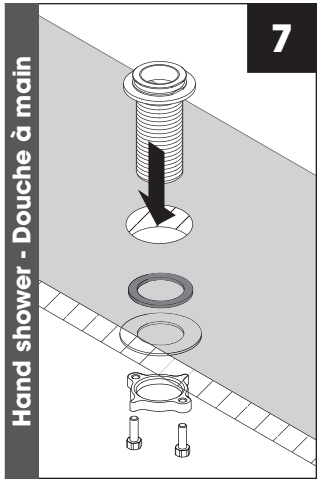

8

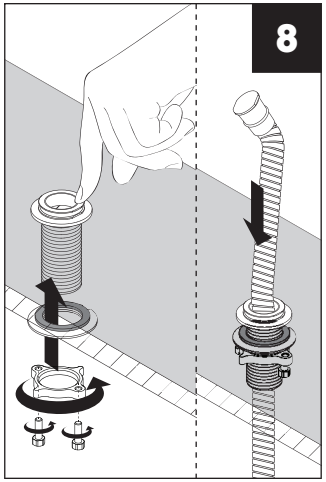

9 — Connection - Connexion

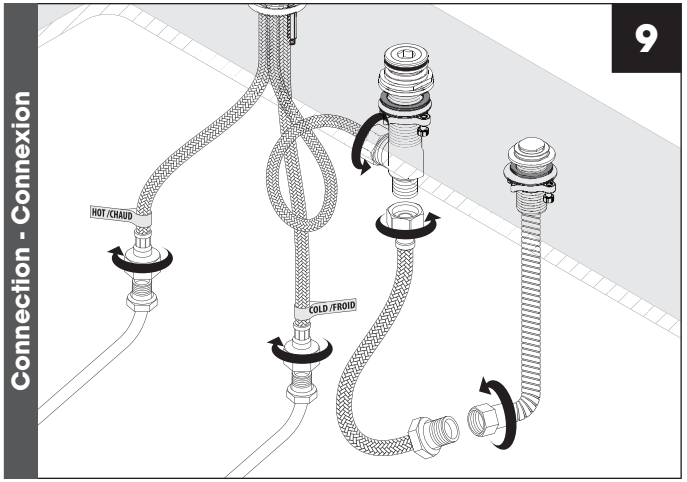

10

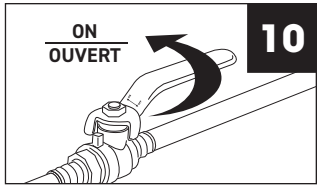

Check for leaks - Vérifier qu'il n'y ait pas de fuites
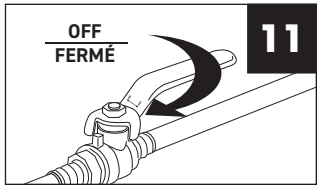
11