Model **KIT-RD140TS2TCP** Modèle

Style: ***KIT***

KIT: SHOWER FAUCET - TRIM FOR THERMOSTATIC DIVERTER VALVE WITH VOLUME CONTROL
KIT : ROBINET POUR DOUCHE - GARNITURE POUR VALVE THERMOSTATIQUE, DÉVIATRICE AVEC CONTRÔLE DE VOLUME

Composition		No
Valve - Trim for Thermostatic Diverter Valve with Volume Control	Valve - Garniture pour valve thermostatique, déviatrice avec contrôle de volume	**MIX98TS2TCP**
Sliding bar with hand shower kit, water supply elbow and flexible hose	Ensemble de douche à main sur glissière, coude d'alimentation et boyau	**B90-532**
Shower arm and flange kit	Ensemble de bras et bride de douche	**FCDEC0005**
Shower head	Pomme de douche	**FCSPS3004**

GARANTIE A VIE LIMITÉE / LIMITED LIFETIME WARRANTY

This product is covered by a limited lifetime warranty. Consult our website for complete details.
Ce produit est couvert par une garantie à vie limitée. Consultez notre site internet pour tous les détails.

Bélanger follows cUPC certification standards for shower components.
Bélanger respecte les normes de certification cUPC pour ses composantes de douche.

Replacement parts are available on order through customer service: 1 800 361-5960 - Les pièces de remplacement sont disponibles sur commande par le biais du service à la clientèle : 1 800 361-5960

SPECKIT-RD140TS2TCP_v171122

Model **MIX98TS2TCP** Modèle

Style: ***MIX***

Thermostatic Diverter Valve Trim
Garniture de valve thermostatique / déviatrice

Features

- Trim compatible with 98TSR2 and 98TSR2PEX rough-ins
- 38°C temperature indicator on brass cover plate
- Temperature adjustable from 34° to 38°C by handle and from 39° to 43°C by pressing security button
- Separate flow/diverter and temperature control handles
- Optional ADA lever (FCKTS2076 sold separately)
- Brass

Finish

- Polished chrome

Caractéristiques

- Garniture compatible avec les installations primaires 98TSR2 et 98TSR2PEX
- Indicateur de température à 38°C sur la plaque de finition en laiton
- Température ajustable de 34 à 38°C par la poignée et de 39 à 43°C en maintenant la butée de sécurité
- Poignées de contrôle de volume/inverseur et de température indépendantes
- Levier ADA optionnel (FCKTS2076 vendu séparément)
- Laiton

Fini

- Chrome poli

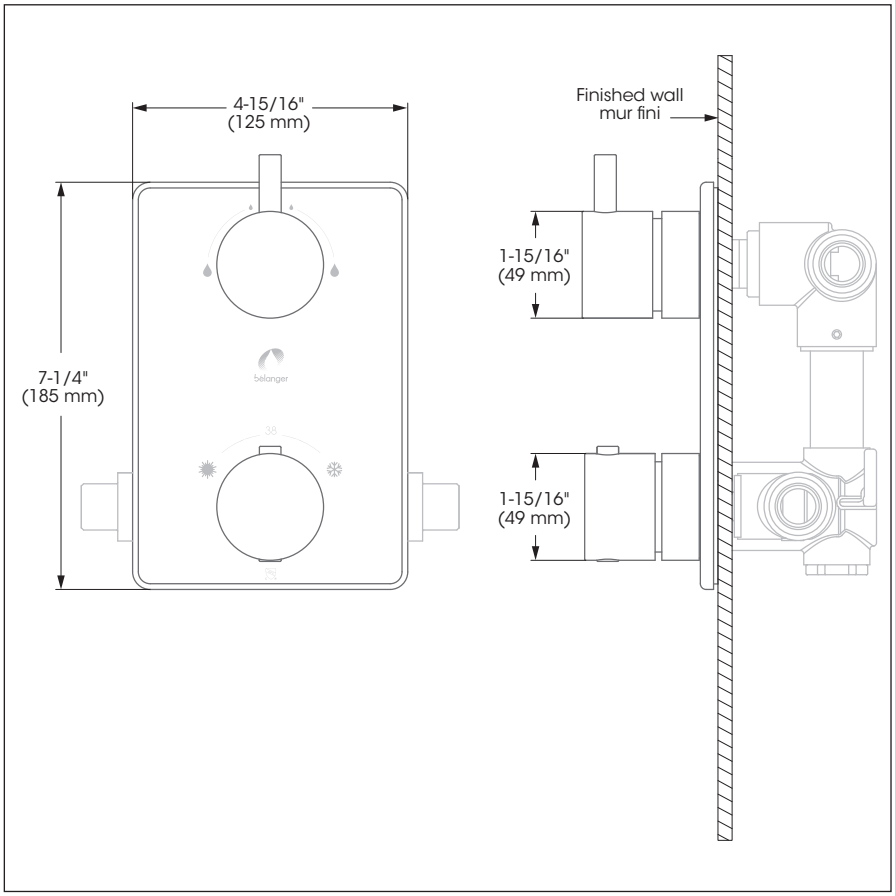

This product is covered by a limited lifetime warranty. Consult our website for complete details.

Ce produit est couvert par une garantie à vie limitée. Consultez notre site internet pour tous les détails.

SPECMIX98TS2TCP_v170920

Model **MIX98TS2TCP** Modèle

Style: ***MIX***

Thermostatic Diverter Valve Trim
Garniture de valve thermostatique / déviatrice

No	Description		Part Pièce
1	Thermostatic handle kit	Ensemble de poignée pour valve thermostatique	**FCKTS2078**
2	Diverter handle kit	Ensemble de poignée pour inverseur thermostatique	**FCKTS2041**
3	Face plate with seal	Plaque de finition avec joint d'étanchéité	**FCDEC7025**
4	Allen screw	Vis Allen	**923001**

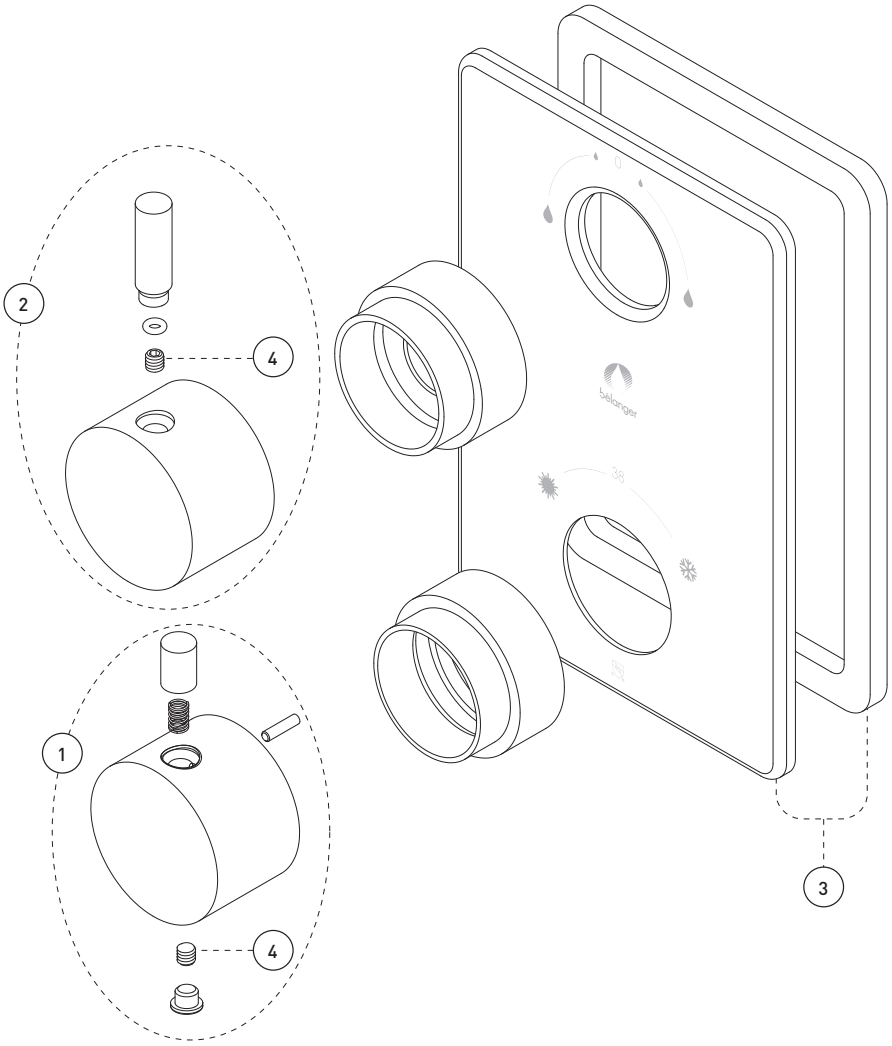

Replacement parts are available on order through customer service: 1 800 361-5960

Les pièces de remplacement sont disponibles sur commande par le biais du service à la clientèle : 1 800 361-5960

SPECMIX98TS2TCP_v170920

Model **B90-532-v02** Modèle

Style: *ACCESS*

Sliding bar with hand shower kit, water supply elbow and flexible hose
Ensemble de douche à main sur glissière, coude d'alimentation et boyau

FINISH	Polished chrome
INSTALLATION	25-11/16" (652 mm) c/c 3/4" elbow adjustment
TYPE OF JETS	Spray Stream Bubbles
NUMBER OF POSITIONS	5
MAXIMUM FLOW RATE	9.5 L/min (2.5 gpm) at 80 psi
HAND SHOWER DIMENSIONS	4-1/4" x 9-1/4"
TRAVEL	24"
HOSE DIMENSION	69"
COMPOSITION	Metal and polymer
CONNECTIONS	1/2" IPS
SPECIFICATIONS	Easy-to-clean soft nozzles Built-in check valves Flexible hose Washers included

FINI	Chrome poli
INSTALLATION	À entraxe de 25-11/16 pouces (652 mm) c/c Ajustement du coude de 3/4 po
TYPE DE JETS	Diffus Concentré Bulles
NOMBRE DE POSITIONS	5
DÉBIT MAXIMAL	9,5 L/min (2,5 gpm) à 80 psi
DIMENSIONS DOUCHE À MAIN	4-1/4 po x 9-1/4 po
COURSE	24 po
DIMENSION BOYAU	69 po
COMPOSITION	Métal et polymère
CONNEXIONS	1/2 po IPS
SPÉCIFICITÉS	Buses souples faciles à nettoyer Soupapes anti-retour intégrées Boyau

This product is covered by a limited lifetime warranty. Consult our website for complete details.

Ce produit est couvert par une garantie à vie limitée. Consultez notre site internet pour tous les détails.

Bélanger follows cUPC certification standards for shower components.

Bélanger respecte les normes de certification cUPC pour ses composantes de douche.

No	Description		Part Pièce
1	Flexible hose	Boyau	96179
2	30" sliding bar kit (includes flexible hose 96179)	Ensemble de barre à glissière 30 po (incluant boyau 96179)	B90-530
3	Hand shower	Douche à main	FCSPS2008
4	Water supply elbow	Coude d'alimentation	B92-002
5	Hand shower holder	Support pour douche à main	B93-500

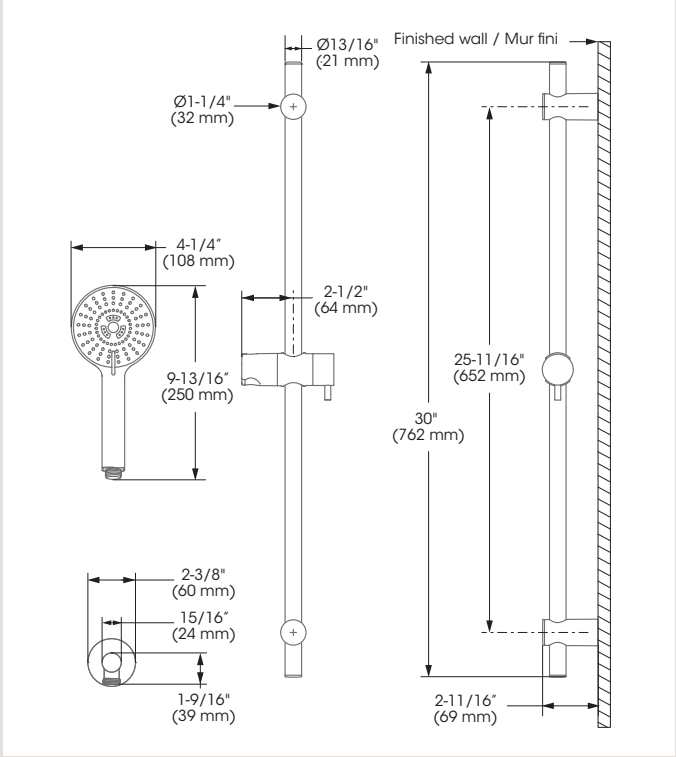

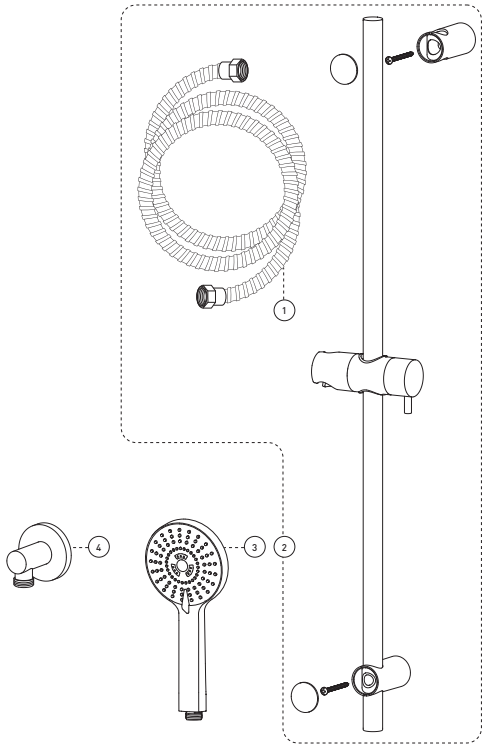

SPECB90-532-v02_v141223

Replacement parts are available on order through customer service: 1 800 361-5960 - Les pièces de remplacement sont disponibles sur commande par le biais du service à la clientèle : 1 800 361-5960

Model **FCSPS3004** Modèle

Style: ***ACCESS***

Shower head – Pomme de douche

FINISH	Polished chrome
TYPE OF JETS	Rain shower
NUMBER OF POSITIONS	1
MAXIMUM FLOW RATE	9.5 L/min (2.5 gpm) at 80 psi
SHOWER HEAD DIMENSIONS	8″ (diameter)
COMPOSITION	Metal and polymer
CONNECTIONS	1/2″ IPS
SPECIFICATIONS	Easy-to-clean soft nozzles

FINI	Chrome poli
TYPE DE JETS	Effet de pluie
NOMBRE DE POSITIONS	1
DÉBIT MAXIMAL	9,5 L/min (2,5 gpm) à 80 psi
DIMENSIONS POMME DE DOUCHE	8 po (diamètre)
COMPOSITION	Métal et polymère
CONNEXIONS	1/2 po IPS
SPÉCIFICITÉS	Buses souples faciles à nettoyer

LEED®

Flow rate Débit	Product code Code de produit	Flow restrictor Restricteur de débit
9.5 L/min 2.5 GPM	N / A	N / A
7.6 L/min 2.0 GPM	N / A	FCVAL8001
6.6 L/min 1.75 GPM	N / A	FCVAL8002
5.7 L/min 1.50 GPM	N / A	FCVAL8003

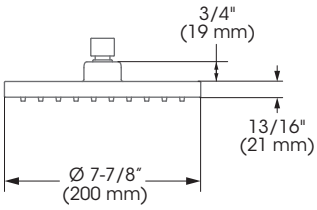

GARANTIE A VIE LIMITÉE / LIMITED LIFETIME WARRANTY

This product is covered by a limited lifetime warranty. Consult our website for complete details.

Ce produit est couvert par une garantie à vie limitée. Consultez notre site internet pour tous les détails.

UPC C ®

Bélanger follows cUPC certification standards for shower components.

Bélanger respecte les normes de certification cUPC pour ses composantes de douche.

SPECFCSPS3004_v151207

Model **FCDEC0005** Modèle

Style: ***ACCESS***

Shower arm – Bras de douche

90° shower arm

FINISH	Polished chrome
INSTALLATION	Wall-mount installation
SHOWER ARM DIMENSIONS	15-1/2″
FLANGE DIMENSIONS	2-1/2″ (diameter)
COMPOSITION	Brass
CONNECTIONS	1/2″ NPT

Bras de douche à 90°

FINI	Chrome poli
INSTALLATION	Installation murale
DIMENSIONS BRAS DE DOUCHE	15-1/2 po
DIMENSIONS BRIDE	2-1/2 po (diamètre)
COMPOSITION	Laiton
CONNEXIONS	1/2 po NPT

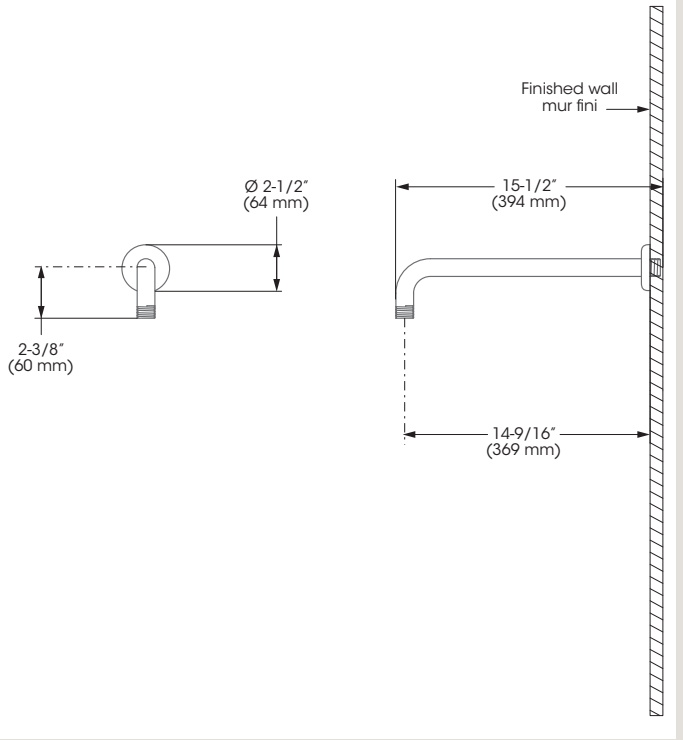

GARANTIE A VIE LIMITÉE / LIMITED LIFETIME WARRANTY

This product is covered by a limited lifetime warranty. Consult our website for complete details.

Ce produit est couvert par une garantie à vie limitée. Consultez notre site internet pour tous les détails.

UPC C ®

Bélanger follows cUPC certification standards for shower components.

Bélanger respecte les normes de certification cUPC pour ses composantes de douche.

SPECFCDEC0005_v171122