Model **B90-732MB-v02** Modèle

Sliding bar with hand shower kit, water supply elbow and flexible hose
Ensemble de douche à main sur glissière, coude d'alimentation et boyau

FINISH	Matte black
INSTALLATION	26" (660 mm) c/c
	3/4" elbow adjustment
TYPE OF JETS	Spray
	Stream
NUMBER OF POSITIONS	3
MAXIMUM FLOW RATE	5.7 L/min (1.5 gpm) at 80 psi (ecologiq)
HAND SHOWER DIMENSIONS	4-5/16" x 9-7/8"
TRAVEL	24"
HOSE DIMENSION	69"
COMPOSITION	Metal and polymer
CONNECTIONS	1/2" IPS
SPECIFICATIONS	Easy-to-clean soft nozzles
	Built-in check valves
	Flexible hose
	Adjustable hand shower holder

FINI	Noir mat
INSTALLATION	À entraxe de 26 pouces (660 mm) c/c
	Ajustement du coude de 3/4 po
TYPE DE JETS	Diffus
	Concentré
NOMBRE DE POSITIONS	3
DÉBIT MAXIMAL	5,7 L/min (1,5 gpm) à 80 psi (ecologiq)
DIMENSIONS DOUCHE À MAIN	4-5/16 po x 9-7/8 po
COURSE	24 po
DIMENSION BOYAU	69 po
COMPOSITION	Métal et polymère
CONNEXIONS	1/2 po IPS
SPÉCIFICITÉS	Buses souples faciles à nettoyer
	Soupapes anti-retour intégrées
	Boyau
	Support pour douche à main ajustable

1.5 gpm / 5.7 l/min

LEED®

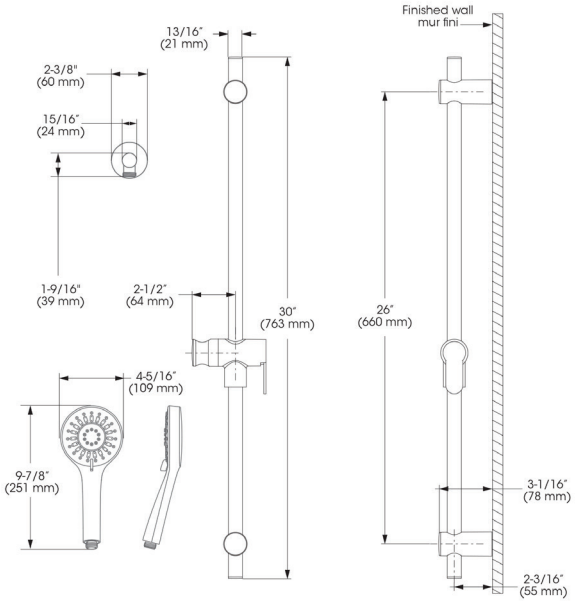

UPC C ® ecologiq™ WaterSense Meets EPA Criteria Pending LEED®

This product is covered by a limited lifetime warranty.
The matte black finish is covered by a 5 year warranty.
For complete details visit: **belangerh2o.com**

Ce produit est couvert par une garantie à vie limitée.
Le fini noir mat est couvert par une garantie de 5 ans.
Pour tous les détails consultez : **belangerh2o.com**

Bélanger follows cUPC certification standards for shower components.

Bélanger respecte les normes de certification cUPC pour ses composantes de douche.

SPECB90-732MB-v02_v230314

Model **B90-732MB-v02** Modèle

Sliding bar with hand shower kit, water supply elbow and flexible hose
Ensemble de douche à main sur glissière, coude d'alimentation et boyau

No	Description		Part Pièce
1	Flexible hose (PVC)	Boyau (PVC)	**96179MB-P**
2	30" sliding bar kit (includes flexible hose 96179MB-P)	Ensemble de barre à glissière 30 po (incluant boyau 96179MB-P)	**B90-730MB**
3	Hand shower	Douche à main	**FCSPS2031MB**
4	Water supply elbow	Coude d'alimentation	**B92-002MB**
5	Hand shower holder	Support pour douche à main	**B93-700MB**
6	Wall support	Support murale	**B93-501MB**
7	End cap wall support	Embout du support murale	**B93-702MB**

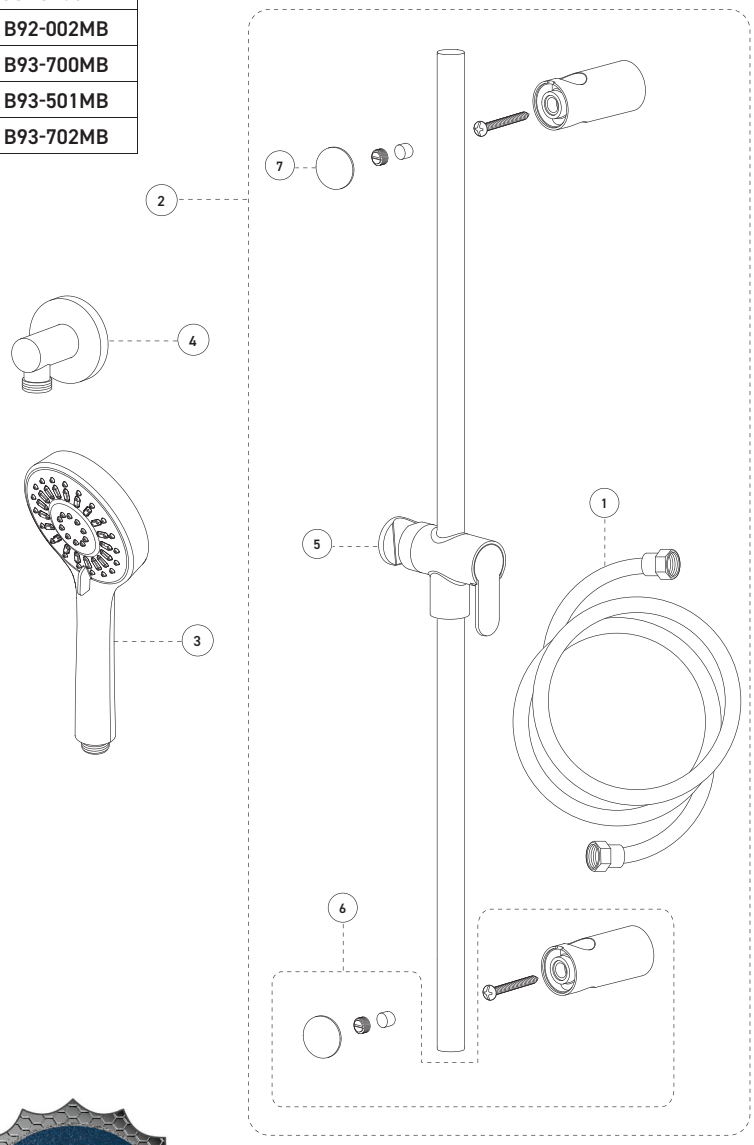

Replacement parts are available on order through customer service: 1 800 361-5960

Les pièces de remplacement sont disponibles sur commande par le biais du service à la clientèle : 1 800 361-5960

GARANTIE À VIE LIMITÉE / LIMITED LIFETIME WARRANTY GARANTÍA LIMITADA DE POR VIDA

This product is covered by a limited lifetime warranty.
For complete details visit: **belangeh2o.com**

Ce produit est couvert par une garantie à vie limitée.
Pour tous les détails consultez : **belangerh2o.com**

©2023 Tubular Industries of Canada ULC ("Belanger"). All Rights Reserved. This information is based on data believed to be reliable but Belanger makes no warranties, express or implied, as to its accuracy and assumes no liability arising out of its use. The data listed falls within the normal range of product properties but should not be used to establish specification limits or used alone as the basis of design. Belanger's liability to purchasers is expressly limited to the terms and conditions of sale. Tubular Industries of Canada ULC is part of the Oatey family of companies. A list of Belanger trademarks can be found on Oatey.com.

©2023 Industries de Conduits Tubulaires du Canada Ltée ("Bélanger"). Tous droits réservés. Cette information est fondée sur des données considérées comme fiables, mais Bélanger n'offre aucune garantie expresse ou implicite quant à son exactitude et décline toute responsabilité découlant de son utilisation. Les données énumérées entrent dans la plage normale des propriétés du produit, mais ne devraient pas être utilisées afin d'établir des limites de spécification ou utilisées comme unique directive de conception. L'obligation de Bélanger envers les acheteurs est expressément limitée aux modalités de vente. Industries de Conduits Tubulaires du Canada Ltée fait partie de la famille d'entreprises d'Oatey. Une liste des marques Bélanger est disponible sur le site web Oatey.com.

SPECB90-732MB-v02_v2303 14