essential Style

Model **DEL98CCP** Modèle

Style: ***DEL98CCP***

Pressure Balanced Diverter Valve
Valve à pression équilibrée / déviatrice

Features

- Flow control
- Pressure balance built into the cartridge
- Maximum flow of 22.5 L/min (6 gpm) at 60 psi
- Adjustable temperature limiting device
- Face plate with diverter button
- Built-in check-stop valves
- Installation template for cutting wall included with the valve
- Solid brass body
- 1/2″ NPT / copper connections
- Diverter
- Compression (FCDIVA008)

Cartridge

- Ceramic (FC9AC010)

Finish

- Polished chrome

Included:
Inclus :

Product meets Calgreen requirements

Ce produit répond aux exigences de Calgreen

Caractéristiques

- Débit contrôlé
- Pression équilibrée intégrée à la cartouche
- Débit maximal de 22,5 L/min (6 gpm) à 60 psi
- Limiteur de température ajustable
- Bouton inverseur intégré à la plaque
- Soupapes anti-retour et d'arrêt intégrées
- Gabarit d'installation pour coupe murale fourni avec la valve
- Corps en laiton massif
- Raccordements 1/2 pouce NPT / cuivre
- Inverseur
- À compression (FCDIVA008)

Cartouche

- Céramique (FC9AC010)

Fini

- Chrome poli

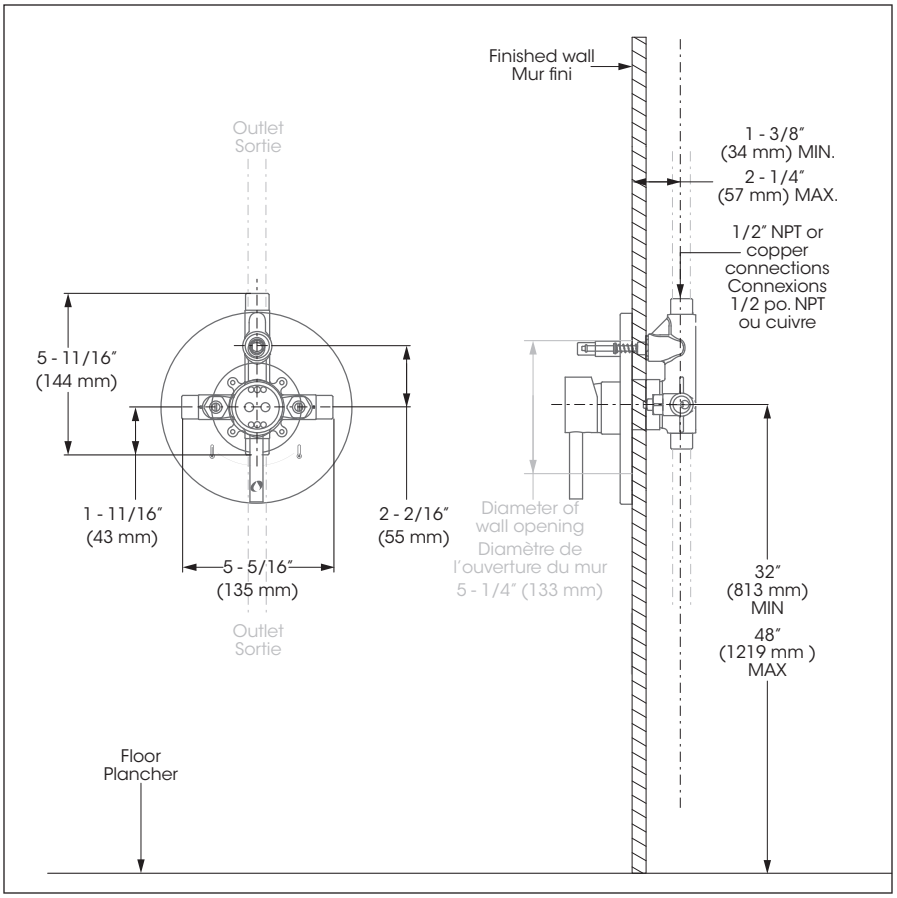

SPECDEL98CCP_v210506

essential Style

Model **DEL98CCP** Modèle

Style: ***DEL98CCP***

Pressure Balanced Diverter Valve
Valve à pression équilibrée / déviatrice

No	Description		Part Pièce
1	Handle kit	Ensemble de poignée	**95190HK**
2	Index	Index	**FC94001CAP**
3	Allen screw	Vis Allen	**923001**
4	Trim cap	Garniture d'écrou	**FCDEC4007**
5	Trim sleeve	Douille de finition	**FCDEC5005**
6	Plate screw	Vis de la plaque de finition	**FC94680-7A**
7	Diverter knob kit	Ensemble de bouton pour inverseur	**FCKTS9014**
8	Face plate with seal joint	Plaque de finition avec joint d'étanchéité	**FCDEC7055**
9	Threaded sleeve	Douille filetée	**FCOTH9047**
10	Ceramic cartridge	Cartouche céramique	**FC9AC010**
11	Check/stop valves kit	Ensemble de soupapes d'arrêt et anti-retour	**FCVALA017**
12	Diverter	Inverseur	**FCDIVA008**

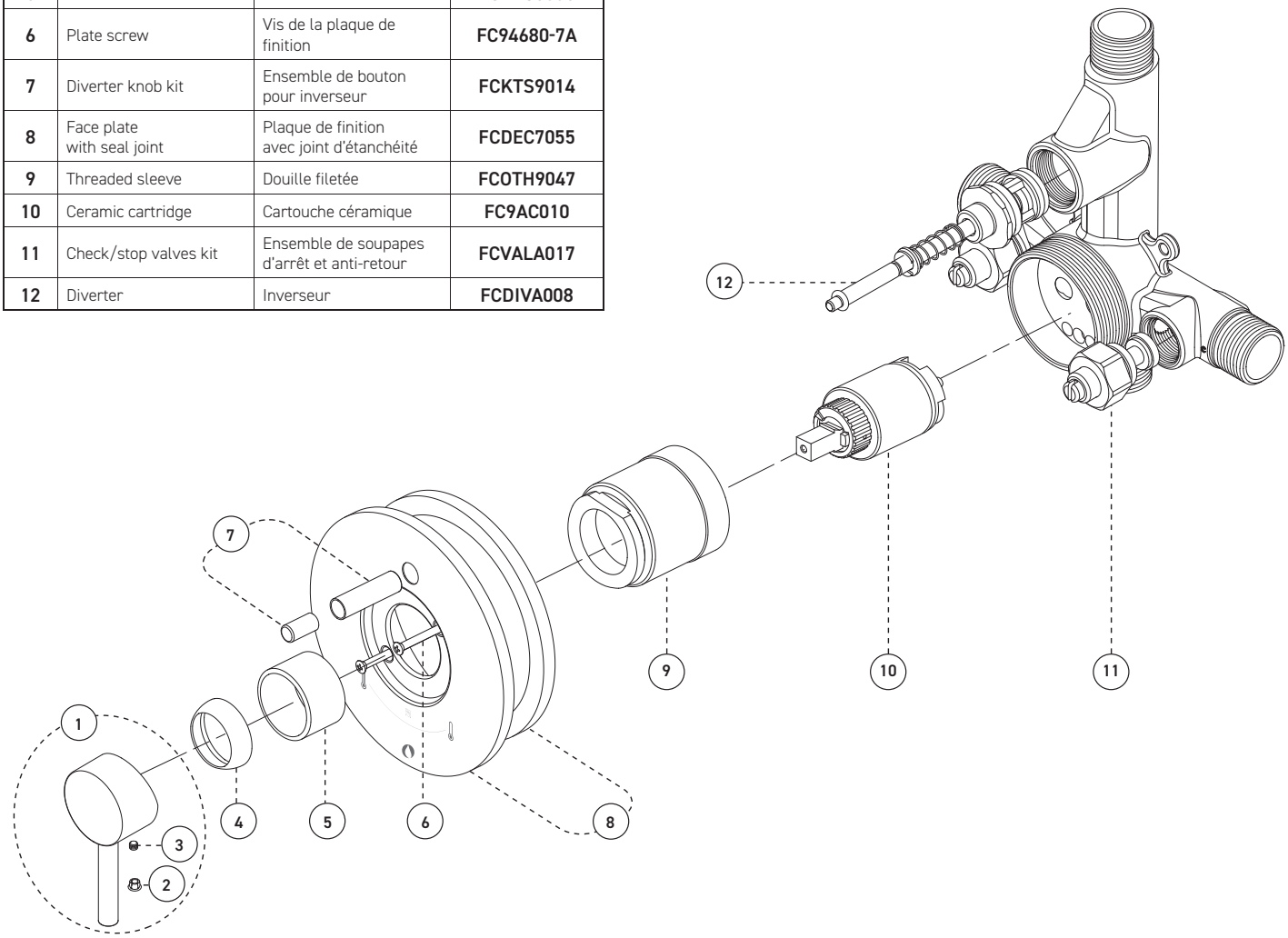

Replacement parts are available on order through customer service: 1 800 361-5960

Les pièces de remplacement sont disponibles sur commande par le biais du service à la clientèle : 1 800 361-5960

GARANTIE À VIE
LIMITÉE / LIMITED
LIFETIME WARRANTY
GARANTÍA LIMITADA DE POR VIDA

This product is covered by a limited lifetime warranty.
For complete details visit: **belangerh2o.com**

Ce produit est couvert par une garantie àvie limitée.
Pour tous les détails consultez : **belangerh2o.com**

©2021 Tubular Industries of Canada ULC ("Belanger"). All Rights Reserved. This information is based on data believed to be reliable but Belanger makes no warranties, express or implied, as to its accuracy and assumes no liability arising out of its use. The data listed falls within the normal range of product properties but should not be used to establish specification limits or used alone as the basis of design. Belanger's liability to purchasers is expressly limited to the terms and conditions of sale. Tubular Industries of Canada ULC is part of the Oatey family of companies. A list of Belanger trademarks can be found on Oatey.com.

©2021 Industries de Conduits Tubulaires du Canada Ltée ("Bélanger"). Tous droits réservés. Cette information est fondée sur des données considérées comme fiables, mais Bélanger n'offre aucune garantie expresse ou implicite quant à son exactitude et décline toute responsabilité découlant de son utilisation. Les données énumérées entrent dans la plage normale des propriétés du produit, mais ne devraient pas être utilisées afin d'établir des limites de spécification ou utilisées comme unique directive de conception. L'obligation de Bélanger envers les acheteurs est expressément limitée aux modalités de vente. Industries de Conduits Tubulaires du Canada Ltée fait partie de la famille d'entreprises d'Oatey. Une liste des marques Bélanger est disponible sur le site web Oatey.com.

SPECDEL98CCP_v210506