essential®

Model **EBE78WBN2** Modèle

Kitchen Sink – Évier

Features

- 8″ c/c installation
- KliK Connection
- Swivel pull-out spout with push-button diverter (stream and spray jets) and 59″ braided nylon flexible hose
- Maximum flow of 1.8 L/min (6.8 gpm) at 60 psi (ECOLOGIQ™)
- Plastic waterways
- Low-lead (less than 0.25%)
- ½″ IPS connections

Cartridges

- Washerless ¼ turn (9CA77RH - 9CA77LH)

Finish

- Brushed nickel

Product meets Calgreen requirements

Ce produit répond aux exigences de Calgreen

Este producto cumple con los requisitos de Calgreen

Caractéristiques

- Installation à entraxe de 8 pouces c/c
- Connexion KliK
- Bec pivotant intégrant douchette amovible avec bouton inverseur de jets (concentré, diffus) et boyau de 59 pouces en nylon tressé
- Débit maximal de 1,8 L/min (6,8 gpm) à 60 psi (ECOLOGIQ™)
- Voies d'alimentation en plastique
- Faible teneur en plomb (moins de 0,25%)
- Raccordements ½ pouce IPS

Cartouches

- Sans rondelle ¼ de tour (9CA77RH - 9CA77LH)

Fini

- Nickel brossé

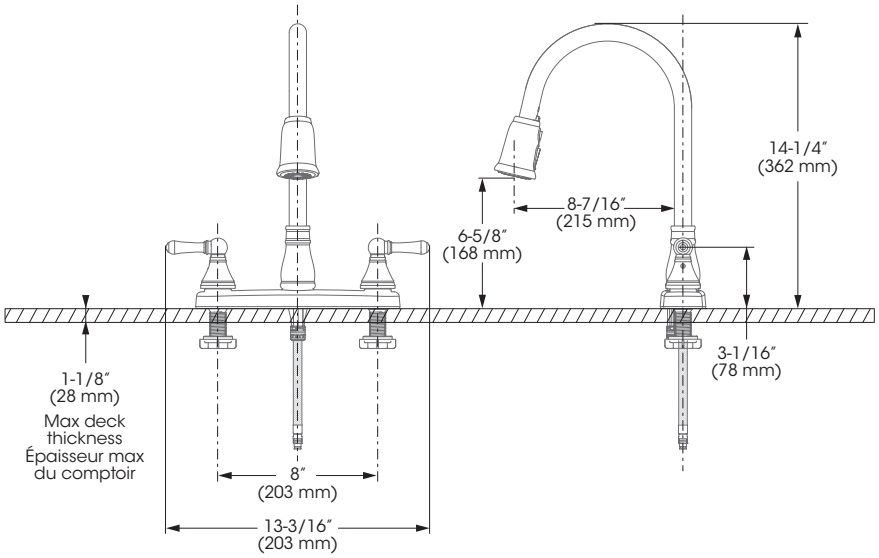

SPECEBE78WBN2_v200910

essential®

Model **EBE78WBN2** Modèle

Kitchen Sink – Évier

No	Description		Part Pièce
1	Hand spray	Douchette	FCSPS5024BN
2	Nylon flexible hose	Tuyau flexible en nylon	FCHOS1032BN
3	Handle kit	Ensemble de poignée	FCKTS2143BN
4	Washerless cartridge (hot water)	Cartouche sans rondelle (eau chaude)	9CA77RH
5	Holding ring	Anneaau de retenue	N/A
6	Washerless cartridge (cold water)	Cartouche sans rondelle (eau froide)	9CA77LH
7	Rubber seat with spring	Siège de caoutchouc et ressort	9CA01
8	Lock nut	Contre-écrou	FC924230

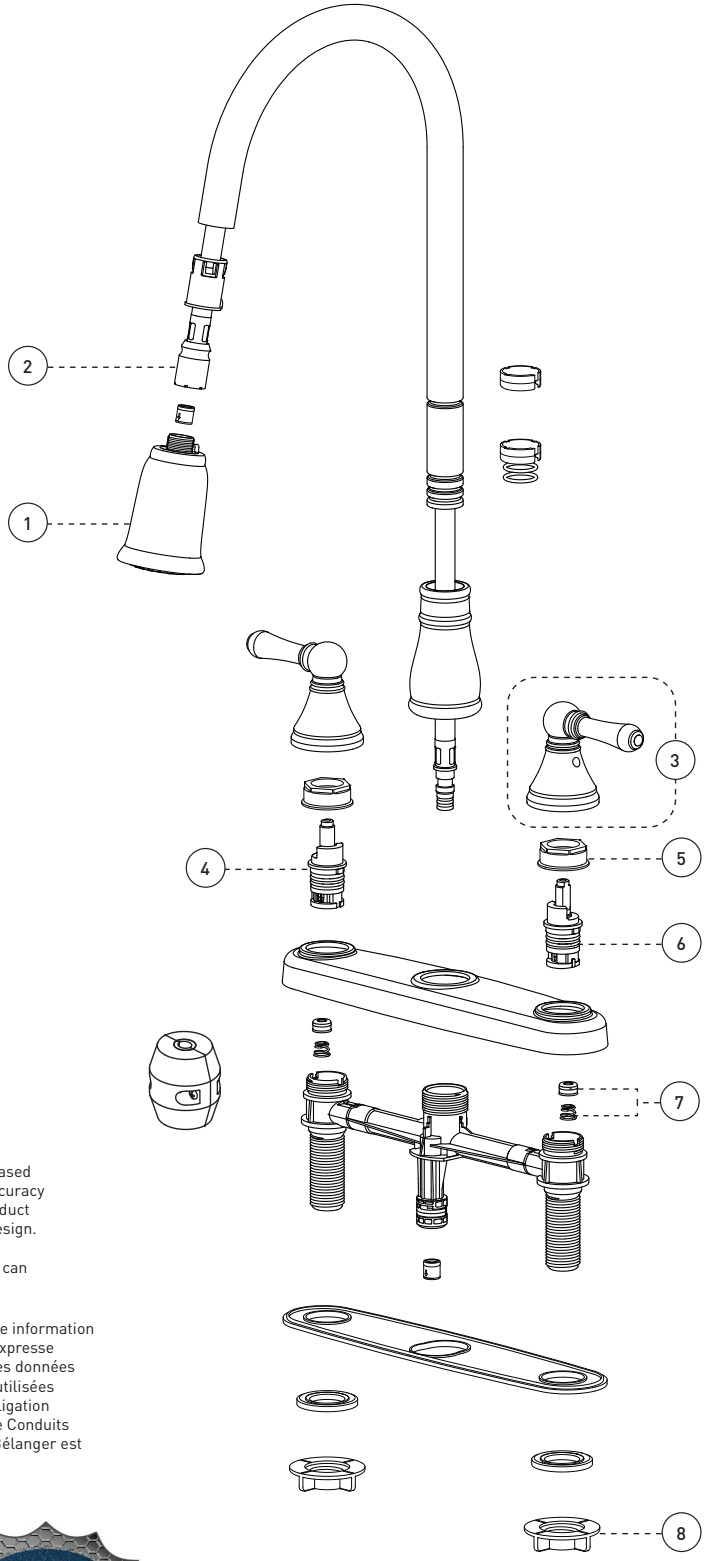

©2020 Tubular Industries of Canada ULC ("Belanger"). All Rights Reserved. This information is based on data believed to be reliable but Belanger makes no warranties, express or implied, as to its accuracy and assumes no liability arising out of its use. The data listed falls within the normal range of product properties but should not be used to establish specification limits or used alone as the basis of design. Belanger's liability to purchasers is expressly limited to the terms and conditions of sale. Tubular Industries of Canada ULC is part of the Oatey family of companies. A list of Belanger trademarks can be found on Oatey.com.

©2020 Industries de Conduits Tubulaires du Canada Ltée ("Bélanger"). Tous droits réservés. Cette information est fondée sur des données considérées comme fiables, mais Bélanger n'offre aucune garantie expresse ou implicite quant à son exactitude et décline toute responsabilité découlant de son utilisation. Les données énumérées entrent dans la plage normale des propriétés du produit, mais ne devraient pas être utilisées afin d'établir des limites de spécification ou utilisées comme unique directive de conception. L'obligation de Bélanger envers les acheteurs est expressément limitée aux modalités de vente. Industries de Conduits Tubulaires du Canada Ltée fait partie de la famille d'entreprises d'Oatey. Une liste des marques Bélanger est disponible sur le site web Oatey.com.

Replacement parts are available on order through customer service: 1 800 361-5960

Les pièces de remplacement sont disponibles sur commande par le biais du service à la clientèle : 1 800 361-5960

GARANTIE À VIE
LIMITÉE / LIMITED
LIFETIME WARRANTY
GARANTÍA LIMITADA DE POR VIDA

This product is covered by a limited lifetime warranty. Consult our website for complete details.

Ce produit est couvert par une garantie à vie limitée. Consultez notre site internet pour tous les détails.

belangerH2O.com

SPECEBE78WBN2_v200910