Model **FCSPS2031** Modèle

Hand shower – Douche à main

Product meets Calgreen requirements

Ce produit répond aux exigences de Calgreen

Hand shower

FINISH	Polished chrome
TYPE OF JETS	Spray / Stream
NUMBER OF POSITIONS	3
MAXIMUM FLOW RATE	6.6 L/min (1.75 gpm) at 80 psi (ECOLOGIQ™)
HAND SHOWER DIMENSIONS	4-5/16″ x 9-7/8″
COMPOSITION	Polymer
CONNECTIONS	½″ IPS
SPECIFICATIONS	Easy-to-clean soft nozzles Built-in check valve

Douche à main

FINI	Chrome poli
TYPE DE JETS	Diffus / Concentré
NOMBRE DE POSITIONS	3
DÉBIT MAXIMAL	6,6 L/min (1,75 gpm) à 80 psi (ECOLOGIQ™)
DIMENSIONS DOUCHE À MAIN	4-5/16″ x 9-7/8″
COMPOSITION	Polymère
CONNEXIONS	½ po IPS
SPÉCIFICITÉS	Buses souples faciles à nettoyer Soupape anti-retour intégrée

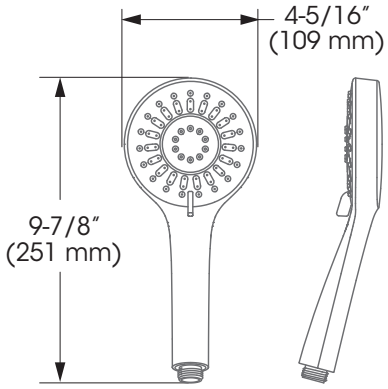

Bélanger follows cUPC certification standards for shower components.

Bélanger respecte les normes de certification cUPC pour ses composantes de douche.

GARANTIE À VIE LIMITÉE / LIMITED LIFETIME WARRANTY GARANTÍA LIMITADA DE POR VIDA

This product is covered by a limited lifetime warranty.
The matte black finish is covered by a 5 year warranty.
For complete details visit: **belangerh2o.com**

Ce produit est couvert par une garantie àvie limitée.
Le fini noir mat est couvert par une garantie de 5 ans.
Pour tous les détails consultez : **belangerh2o.com**

SPECFCSPS2031_v210129