Model **MIC98VTCP** Modèle

Style: ***MICA***

Pressure Balanced Diverter Valve Trim
Garniture de valve à pression équilibrée / déviatrice

Features

- Trim compatible with 98VSR2 rough-in
- Flow control
- Pressure balance built into the cartridge
- Adjustable temperature limiting device
- Face plate with diverter button

Cartridge

- Ceramic (FC9AC010)

Finish

- Polished chrome

Caractéristiques

- Garniture compatible avec l'installation primaire 98VSR2
- Débit contrôlé
- Pression équilibrée intégrée à la cartouche
- Limiteur de température ajustable
- Bouton inverseur intégré à la plaque

Cartouche

- Céramique (FC9AC010)

Fini

- Chrome poli

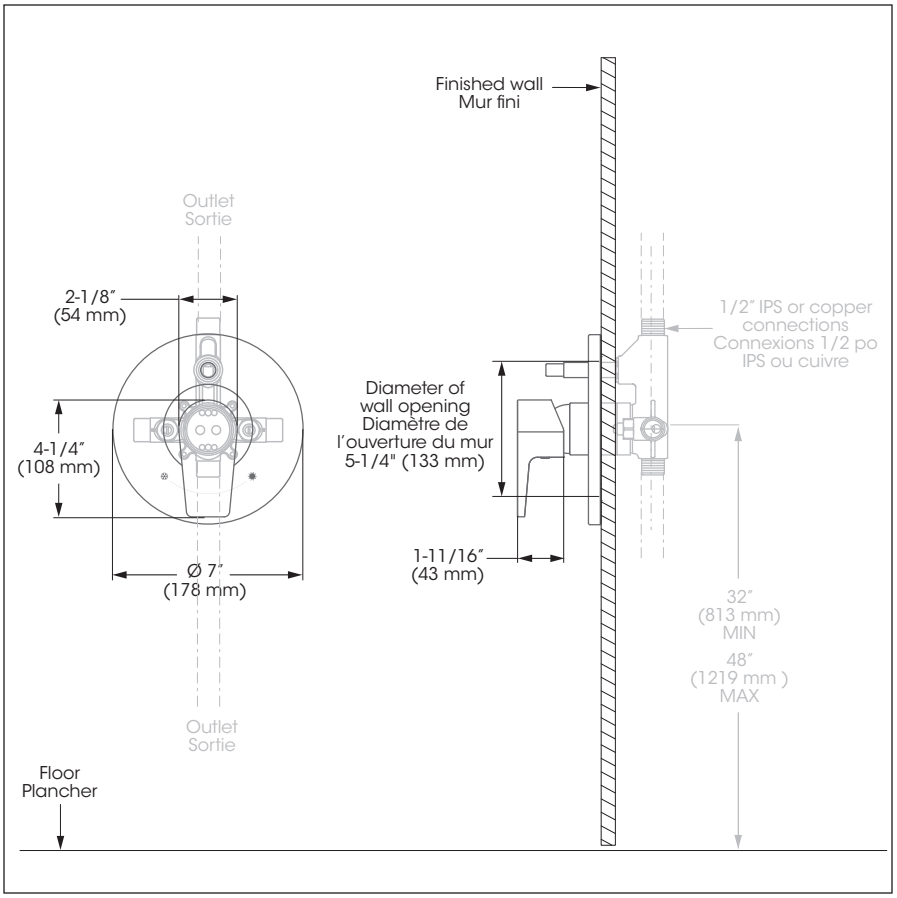

This product is covered by a limited lifetime warranty. Consult our website for complete details.

Ce produit est couvert par une garantie à vie limitée. Consultez notre site internet pour tous les détails.

SPECMIC98VTCP_v170313

Model **MIC98VTCP** Modèle

Style: ***MICA***

Pressure Balanced Diverter Valve Trim
Garniture de valve à pression équilibrée / déviatrice

No	Description		Part Pièce
1	Handle kit	Ensemble de poignée	**FCKTS2058**
2	Index	Index	**FC94001CAP**
3	Allen screw	Vis Allen	**923001**
4	Trim cap	Garniture d'écrou	**FCDEC4007**
5	Screw cover plate with o-ring	Cache-vis avec joint torique	**FCDEC7027**
6	Trim sleeve	Douille de finition	**FCDEC5005**
7	Plate screw	Vis de la plaque de finition	**FC94680-7A**
8	Diverter knob kit	Ensemble de bouton pour inverseur	**FCKTS9014**
9	Face plate with seal joint	Plaque de finition avec joint d'étanchéité	**FCDEC7050**
10	Ceramic cartridge	Cartouche céramique	**FC9AC010**

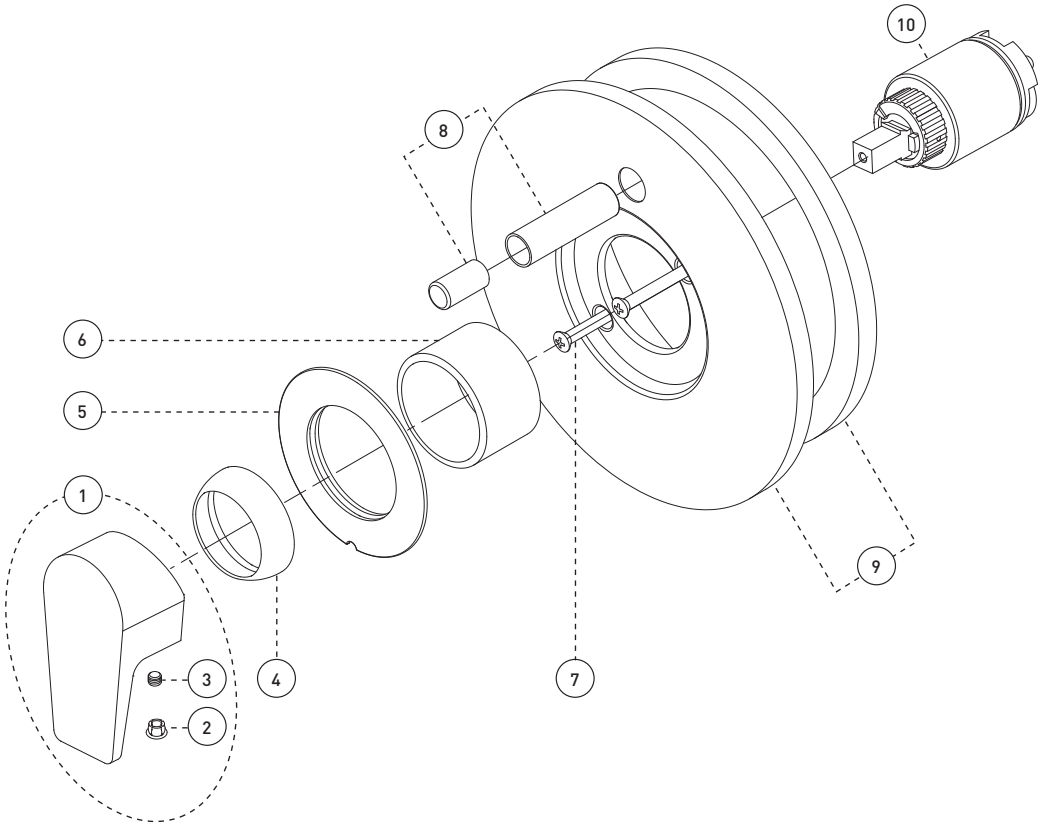

Replacement parts are available on order through customer service: 1 800 361-5960

Les pièces de remplacement sont disponibles sur commande par le biais du service à la clientèle : 1 800 361-5960

SPECMIC98VTCP_v170313