Model **NOB42MB_v02** Modèle
collection ***Nobua*** collection

Bathtub Faucet - Complete Model for Roman Bathtub with Pressure Balance
Robinet pour baignoire - Modèle complet pour baignoire romaine avec pression équilibrée

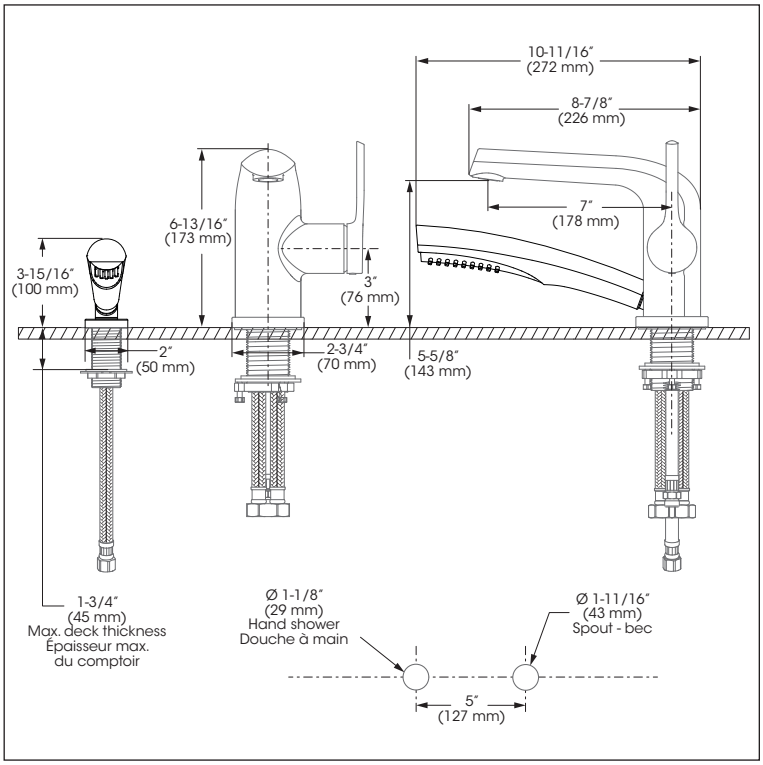

Features

- 5" to 8" c/c widespread installation
- Optional shorter lever handle (FCKTS2135MB sold separately)
- Pressure balance cartridge / diverter
- Automatic flow shut off when cold water supply is interrupted
- Temperature limiting device

Bathtub spout:

- Maximum flow of 21.8 L/min (5,8 gpm) at 60 psi

Hand shower:

- 1 type of jet
- Easy-to-clean soft nozzles
- 59" chromed metal flexible hose
- Maximum flow of 6.8 L/min (1.8 gpm) at 80 psi (ecologia)

- Brass body
- 1/2" IPS connections with flexible stainless steel braided connectors

Cartridge

- Ceramic (FC9AC013)

Finish

- Matte black

Caractéristiques

- Installation à entraxe ajustable variant de 5 à 8 pouces c/c
- Poignée à levier court optionnelle (FCKTS2135MB vendue séparément)
- Cartouche à pression équilibrée / déviatrice
- Fermeture automatique du débit si l'alimentation d'eau froide est interrompue
- Limiteur de température

Bec de baignoire :

- Débit maximal de 21,8 L/min (5,8 gpm) à 60 psi

Douche à main :

- À 1 type de jet
- Buses souples faciles à nettoyer
- Boyau de 59 pouces en métal chromé
- Débit maximal de 6,8 L/min (1,8 gpm) à 80 psi (ecologia)

- Corps en laiton
- Raccordements 1/2 pouce IPS avec connecteurs flexibles tressés en acier inoxydable

Cartouche

- Céramique (FC9AC013)

Fini

- Noir mat

SPECNOB42MB_v02 _v230602

Model **NOB42MB_v02** Modèle
collection ***Nobua*** collection

Bathtub Faucet - Complete Model for Roman Bathtub with Pressure Balance
Robinet pour baignoire - Modèle complet pour baignoire romaine avec pression équilibrée

No	Description		Part Pièce
1	Handle kit	Ensemble de poignée	**FCKTS2132MB**
2	Allen screw	Vis Allen	**923001**
3	Cap	Capuchon	**FCHDL4037MB**
4	Trim cap	Garniture d'écrou	**FCDEC7100MB**
5	Ceramic cartridge	Cartouche céramique	**FC9AC013**
6	Check valve	Soupape anti-retour	**96077X**
7	Aerator	Aérateur	**FCAER3021**
8	Rubber washer	Rondelle de caoutchouc	**FCWAA1017**
9	Spout anchor kit	Ensemble d'ancrage du robinet	**FCKTS4013**
10	Hand shower support	Support de douche à main	**FCKTS5012MB**
11	Hand shower flange	Bride de douche à main	**FCDEC3030MB**
12	Hand shower flexible hose	Boyau de douche à main	**FC96180**
13	Rubber washer	Rondelle de caoutchouc	**FCWAA1014**
14	Elbow	Coude	**912180-3MB**
15	Rubber washer	Rondelle de caoutchouc	**FCWAA1007**
16	Check valve	Soupape anti-retour	**FCVAL2005**
17	Hand shower	Douche à main	**FCSPS2041MB**

©2023 Tubular Industries of Canada ULC ("Belanger"). All Rights Reserved. This information is based on data believed to be reliable but Belanger makes no warranties, express or implied, as to its accuracy and assumes no liability arising out of its use. The data listed falls within the normal range of product properties but should not be used to establish specification limits or used alone as the basis of design. Belanger's liability to purchasers is expressly limited to the terms and conditions of sale. Tubular Industries of Canada ULC is part of the Oatey family of companies. A list of Belanger trademarks can be found on Oatey.com.

©2023 Industries de Conduits Tubulaires du Canada Ltée ("Bélanger"). Tous droits réservés. Cette information est fondée sur des données considérées comme fiables, mais Bélanger n'offre aucune garantie expresse ou implicite quant à son exactitude et décline toute responsabilité découlant de son utilisation. Les données énumérées entrent dans la plage normale des propriétés du produit, mais ne devraient pas être utilisées afin d'établir des limites de spécification ou utilisées comme unique directive de conception. L'obligation de Bélanger envers les acheteurs est expressément limitée aux modalités de vente. Industries de Conduits Tubulaires du Canada Ltée fait partie de la famille d'entreprises d'Oatey. Une liste des marques Bélanger est disponible sur le site web Oatey.com.

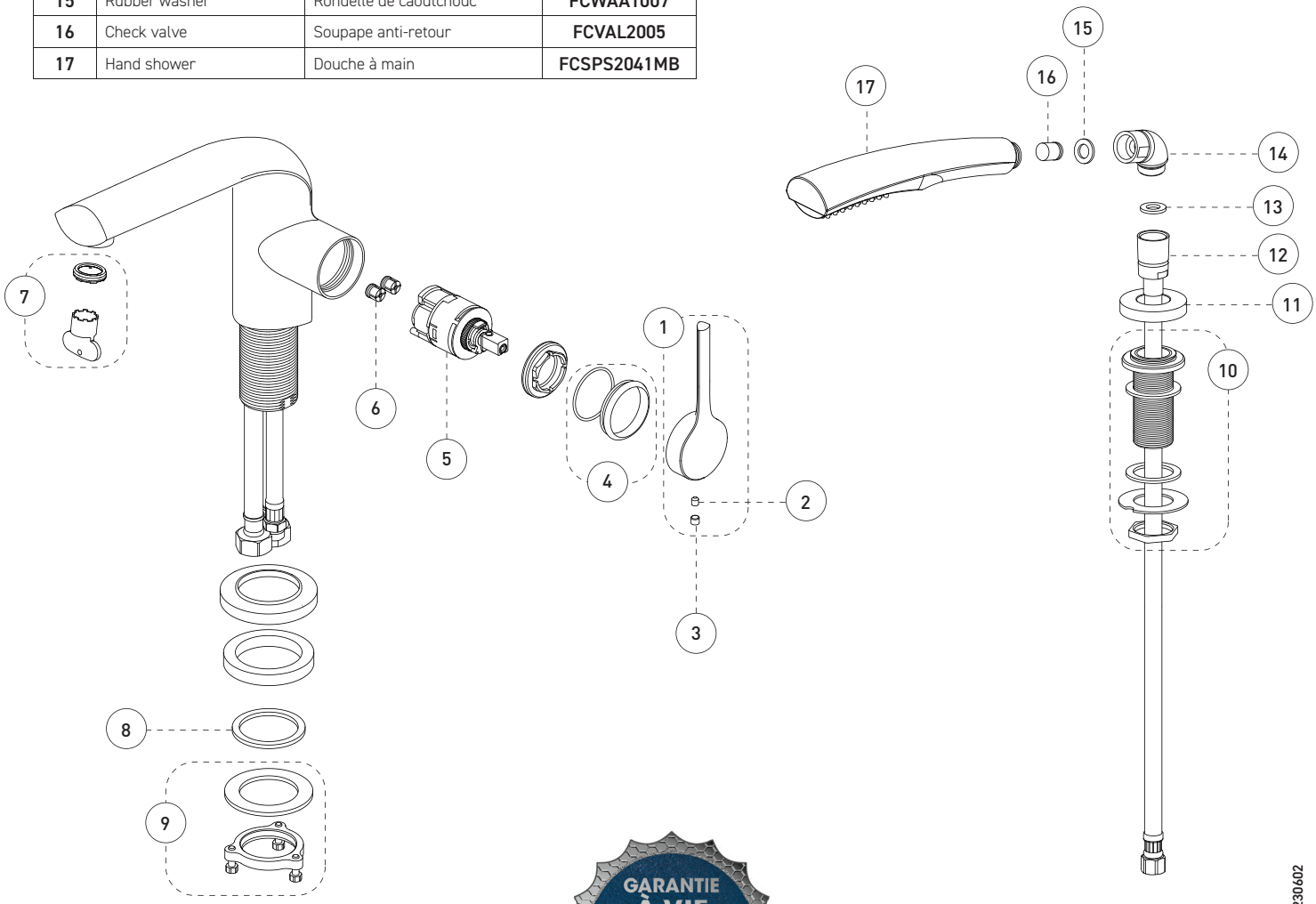

Replacement parts are available on order through customer service: 1 800 361-5960

Les pièces de remplacement sont disponibles sur commande par le biais du service à la clientèle : 1 800 361-5960

GARANTIE À VIE
LIMITÉE / LIMITED
LIFETIME WARRANTY
GARANTÍA LIMITADA DE POR VIDA

This product is covered by a limited lifetime warranty. Consult our website for complete details.

Ce produit est couvert par une garantie à vie limitée. Consultez notre site internet pour tous les détails.

belangerh2o.com

SPECNOB42MB_v02 _v230602