Model **VOL98TS2DBTCP** Modèle
collection ***Volta*** collection

Valve - Trim for Thermostatic 2-way Diverter Valve
Valve - Garniture pour valve thermostatique, déviatrice 2 voies

Features

- Trim compatible with 98TSR2DB rough-in
- 38°C temperature indicator on trim plate
- Temperature limited to 43°C
- Separate flow and temperature controls

Allows 2 port combination

- Face plate with diverter buttons
- Stainless steel, brass and zinc

Finish

- Polished chrome

Caractéristiques

- Garniture compatible avec l'installation primaire 98TSR2DB
- Indicateur de température à 38°C sur la plaque de finition
- Température limitée à 43°C
- Contrôles de volume et de température indépendants

Permet de combiner 2 sorties

- Boutons inverseurs intégré à la plaque
- Acier inoxydable, laiton et zinc

Fini

- Chrome poli

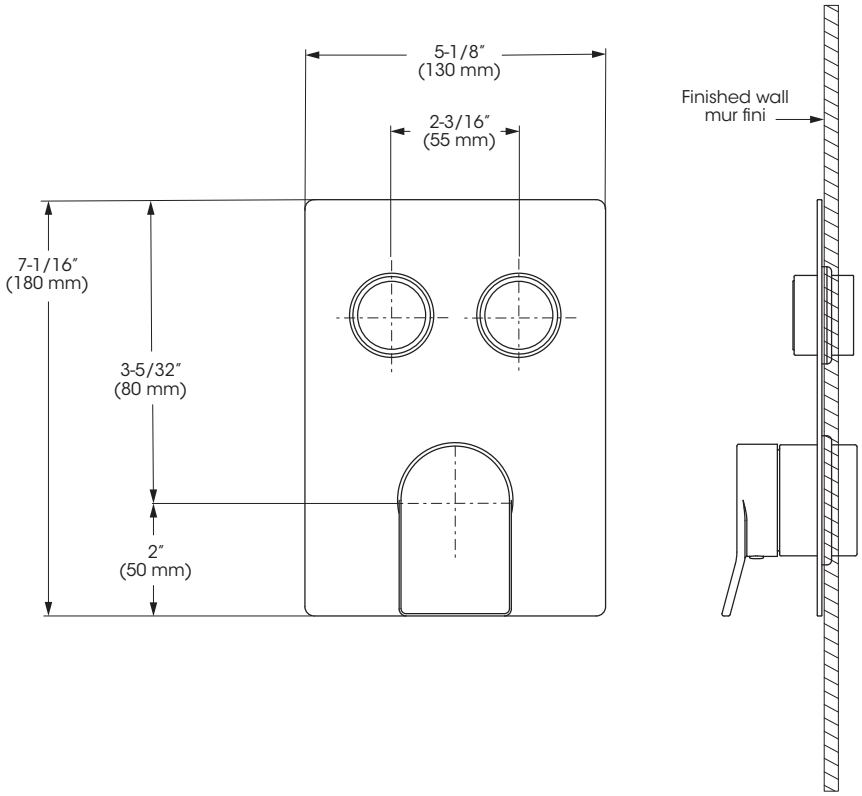

SPECVOL98TS2DBTCP_v230303

Model **VOL98TS2DBTCP** Modèle
collection ***Volta*** collection

Valve - Trim for Thermostatic 2-way Diverter Valve
Valve - Garniture pour valve thermostatique, déviatrice 2 voies

No	Description		Part Pièce
1	Thermostatic handle kit	Ensemble de poignée pour valve thermostatique	**FCKTS2128**
2	Index	Index	**FCHDL4017**
3	Allen screw	Vis Allen	**923001**
4	Trim sleeve	Douille de finition	**FCDEC5015**
5	Face plate with seal	Plaque de finition avec joint d'étanchéité	**FCDEC7091**
6	O-Ring (2.65mm x 48.70mm)	Joint torique (2.65mm x 48.70mm)	**FCORA1039**
7	O-Ring (2.5mm x 35.0mm)	Joint torique (2.5mm x 35.0mm)	**FCORA1040**
8	Diverter button trim sleeve	Douille de finition pour bouton inverseur	**FCDEC5016**
9	O-Ring (1.5mm x 20.0mm)	Joint torique (1.5mm x 20.0mm)	**FCORA1041**
10	Diverter button assembly	Ensemble de bouton inverseur	**FCDEC6003**

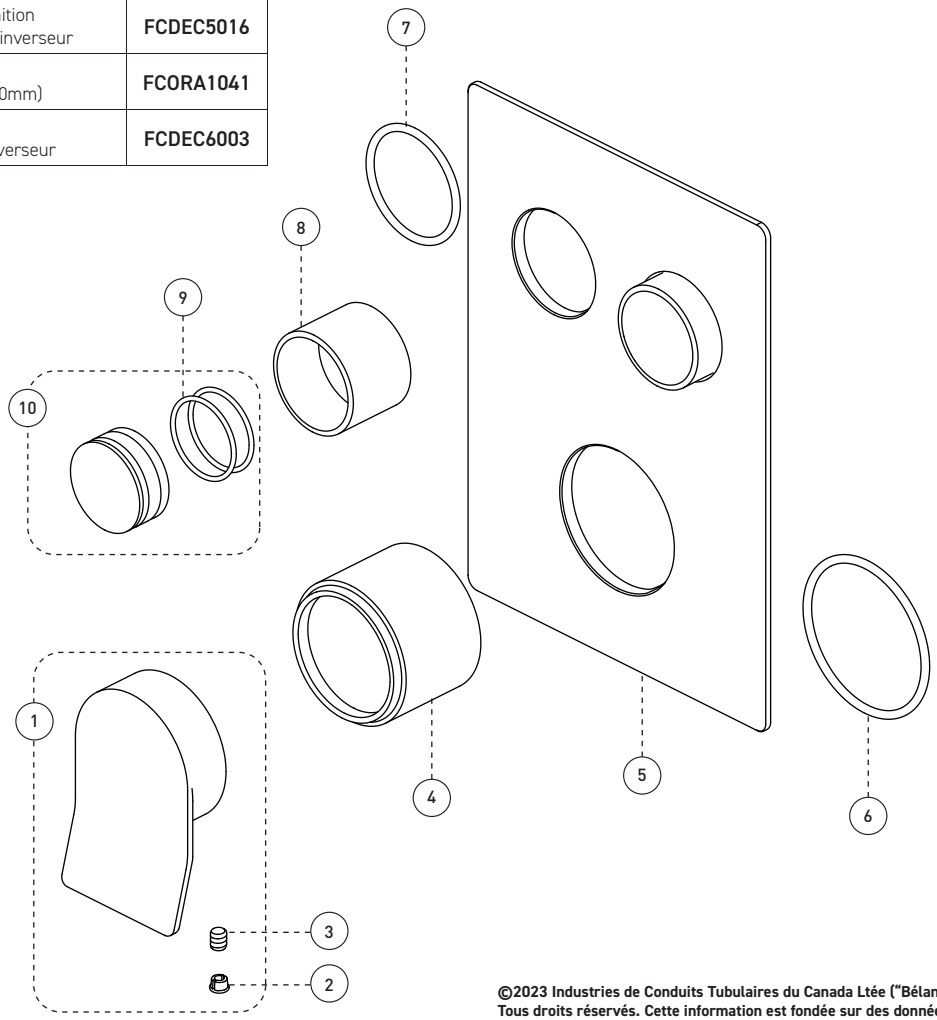

©2023 Tubular Industries of Canada ULC ("Belanger"). All Rights Reserved. This information is based on data believed to be reliable but Belanger makes no warranties, express or implied, as to its accuracy and assumes no liability arising out of its use. The data listed falls within the normal range of product properties but should not be used to establish specification limits or used alone as the basis of design. Belanger's liability to purchasers is expressly limited to the terms and conditions of sale. Tubular Industries of Canada ULC is part of the Oatey family of companies. A list of Belanger trademarks can be found on Oatey.com.

Replacement parts are available on order through customer service: 1 800 361-5960

Les pièces de remplacement sont disponibles sur commande par le biais du service à la clientèle : 1 800 361-5960

GARANTIE À VIE
LIMITÉE / LIMITED
LIFETIME WARRANTY
GARANTÍA LIMITADA DE POR VIDA

©2023 Industries de Conduits Tubulaires du Canada Ltée ("Bélanger"). Tous droits réservés. Cette information est fondée sur des données considérées comme fiables, mais Bélanger n'offre aucune garantie expresse ou implicite quant à son exactitude et décline toute responsabilité découlant de son utilisation. Les données énumérées entrent dans la plage normale des propriétés du produit, mais ne devraient pas être utilisées afin d'établir des limites de spécification ou utilisées comme unique directive de conception. L'obligation de Bélanger envers les acheteurs est expressément limitée aux modalités de vente. Industries de Conduits Tubulaires du Canada Ltée fait partie de la famille d'entreprises d'Oatey. Une liste des marques Bélanger est disponible sur le site web Oatey.com.

This product is covered by a limited lifetime warranty. Consult our website for complete details.

Ce produit est couvert par une garantie à vie limitée. Consultez notre site internet pour tous les détails.

belangerh2o.com

SPECVOL98TS2DBTCP_v230303